NAČRT KRIŽANJA NN KABLA Z UTRJENO POVRŠINO

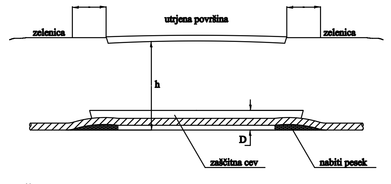

dimenzije so v mm

1200 > h > 1000 mm

Priporočajo se premeri cevi:

D = 75 - 110 mm za kable nazivne napetosti Uo/U - 0,6/1 kV
D = 110 - 160 mm za kable nazivne napetosti Uo/U - 12/20 kV
D = 75 - 110 mm za signalne kable
D = 75 mm za polaganje po sistemu vsaka žila v svojo cev za kable nazivne napetosti Uo/U - 12/20 kV

RISBA KRIŽANJA ENERGETSKEGA KABLA S KANALIZACIJO

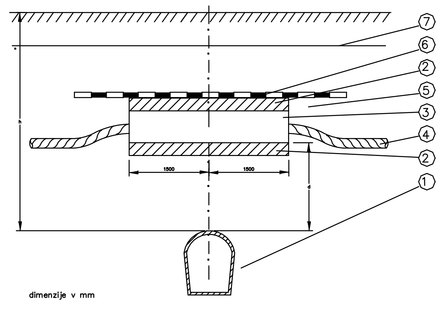

dimenzije v mm

d ≥ 300 mm
za h ≥ 800mm kot mehanska zaščita se polagajo TPE cevi O/160 mm ali 200 mm v sloju 5 cm suhega betona
za h < 800 mm kot mehanska zaščita se polagajo Fe cevi O/150 mm v sloju 5 cm suhega betona

LEGENDA:
1 – kanalizacijska cev
2 – sloj suhega betona
3 – TPE ali Fe cev
4 – energetski kabel
5 – zdrobljena zemlja ali pesek
6 – dodatna mehanska – opozorilna zaščita
7 – opozorilni trak

Opomba: Energetski kabel je položen samo nad kanalizacijsko cevjo

RISBA KRIŽANJA ENERGETSKEGA KABLA S TK VODOM

a) Brez dodatne zaščite

d ≥ 0,5 m za kable napetosti > Uo/U = 0,6/1kV do Uo/U ≤ 18/30 kV (20/35) kV
d ≥ 0,3 m za kable napetosti Uo/U = 0,6/1kV

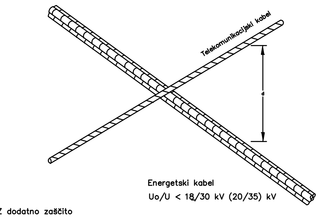

b) Z dodatno zaščito

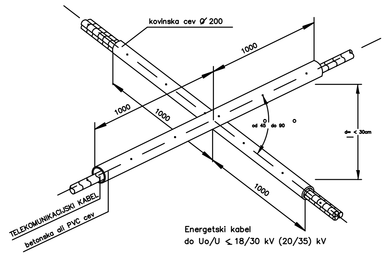

RISBA KRIŽANJA ENERGETSKEGA KABLA Z VODOVODOM

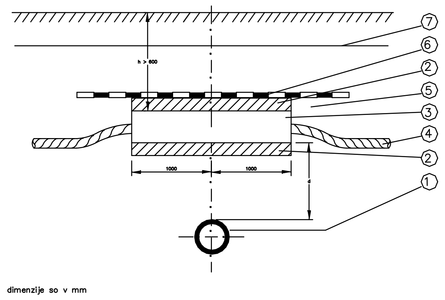

dimenzije so v mm

d ≥ 500 mm za magistralne cevovode
d ≥ 300 mm za priključne cevovode } brez zaščitne cevi za kabel

d < 500 mm za magistralne cevovode
d < 300 mm za priključne cevovode } z zaščitno cevjo za kabel

LEGENDA:
1 – vodovodna cev
2 – sloj suhega betona
3 – cev iz TPE zaščitna cev kabla
4 – kabel
5 – zdrobljena zemlja ali pesek
6 – dodatna mehanska – opozorilna zaščita
7 – opozorilni trak

Opomba: Energetski kabel je položen nad ali pod vodovodno ali kanalizacijsko cevjo

RISBA KRIŽANJA ENERGETSKEGA KABLA S TOPLOVODOM

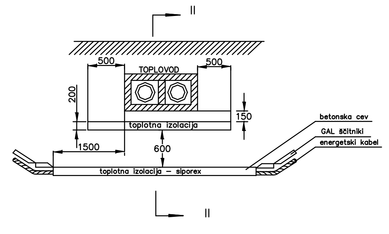

PREŠEK II–II

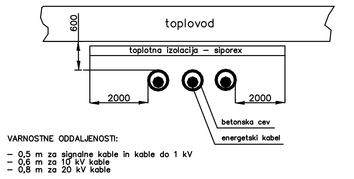

VARNOSTNE ODDALJENOSTI:
– 0,6 m za signalne kable in kable do 1 kV
– 0,6 m za 10 kV kable
– 0,8 m za 20 kV kable

OPOMBA: Če je dosežena varnostna oddaljenost večja od 0,8 m, toplotna izolacija ni potrebna!

KRIŽANJE VODA JR Z EE VODI

EE KABEL 0,4 kV (LAST ELEKTRO DISTRIBUCIJE)
HORIZONTALNA ODDALJENOST (m) H = 0,07 m
VERTIKALNA ODDALJENOST (m) H = 0,1 m

EE KABEL do 20 kV (LAST ELEKTRO DISTRIBUCIJE)
HORIZONTALNA ODDALJENOST (m) H = 0,07 m
VERTIKALNA ODDALJENOST (m) H = 0,07 m

ODALJENOST VODA JR OD TUJE OZEMLJITVE:
HORIZONTALNA ODDALJENOST (m) H = 0,5 m
VERTIKALNA ODDALJENOST (m) H = 0,5 m

KRIŽANJE VODOV JR S KOMUNALNIMI VODI

Naročnik:	KOMUNALNO PODJETJE VELENJE, d.o.o. Koroška cesta 37b, 3320 Velenje	Objekt:	Obnova javne poti JP 910 972 do bolnice Topolšica
Projektant:	Željko Markan s.p. Centrve projektiranje nadzori Goriška cesta 17, 3320 Velenje	Investitor:	OBČINA ŠOŠTANJ Trg svobode 12 3325 Šoštanj
Podizvajalec:		Vrsta projektne dokumentacije:	PROJEKT IZP
	Ime: / Id. Št.: / Podpis:	Vrsta načrta:	3. ELEKTRIČNE INŠTALACIJE in ELEKTRIČNA OPREMA
Potrdil (VIP):	Domen BARTIČ, dipl.inž.el. G - 4013		
Projektal(DP):	Željko MARKAN d.i.e. E 0850	Za gradnjo:	REKONSTRUKCIJA
Izdelal:	Željko MARKAN d.i.e. E 0850	Vsebina/naslov risbe:	KRIŽANJA VODOV JR S KOMUNALNIMI VODI
	Merilo: – Datum: julij 2018		
Id. št. pri ZG: / Id. št. pri ZG:		Št. projekta: / Št. načrta:	504-INF/2018 / 05/2018
		Št. risbe: / Št. risbe:	E04